Originale zur
weiteren Bearbei-
tung nach Kosice
unter unsere
Kom.-Nr. C 13035

07.10.05
Bem.

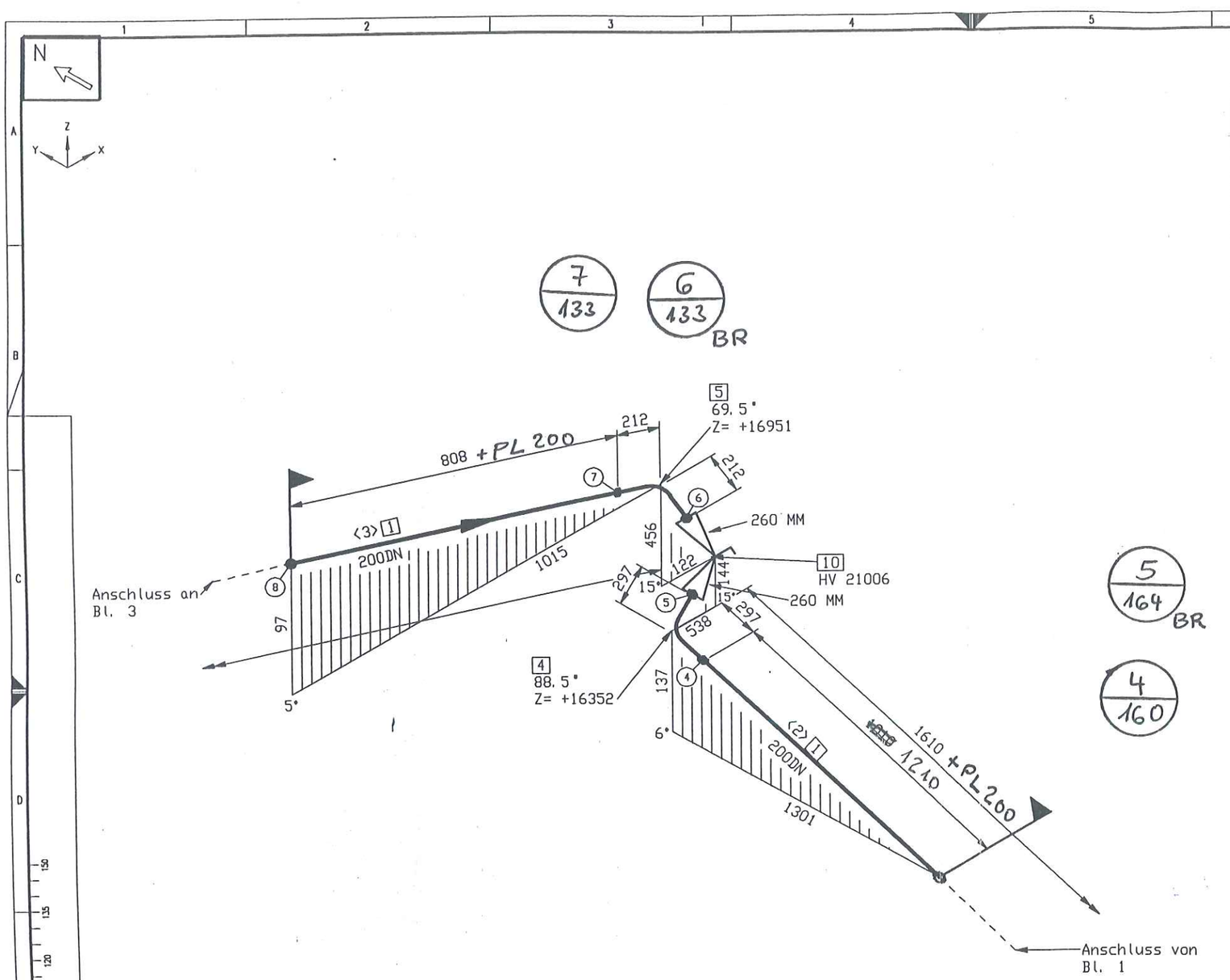

MATERIAL KONTR. / CECK OF MAT.		
SCHWEISSEN / WELDING	EHR 66	
MECHAN. FERTIGST. / MECHAN. COMPL.		
DRUCKPROBE / PRESSURE TEST		
EHR-PROJ.-NO.: C-13005	ESSENER HOCHDRUCK-ROHRLEITUNGSBAU GMBH	Air Liquide AGS GmbH

=VENTILKASTEN 2, Vormontage
valve box 2, pre-fabricating

AS BUILT
ESSENER HOCHDRUCK-ROHRLEITUNGSBAU

piping support, piping guides
View from top

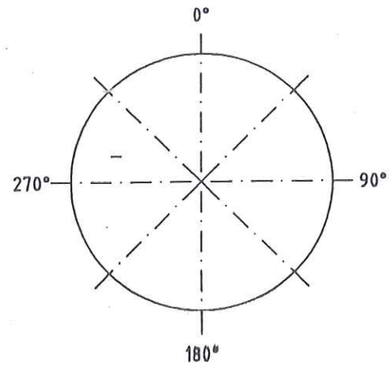

Essener Hochdruck-Rohrleitungsbau
Original
ist in rot gestempelt

Rev. No.	Date	By
E		
D		
C		
B		
A		
I		

This drawing is not to be reproduced, copied or used directly or indirectly in any way detrimental to our interests unless specifically authorized in writing by
Air Liquide AGS GmbH Hanau

MATERIAL : HANAU_AL
Workpiece edges: I -0.5 outside, I +0.3 inside
SCALE
TOLERANCES : DIN 28005, DIN 8570, DIN 7168 mittel
ISO-Methode E
DATE : 12.07.2005
NAME : H.Schneider
CECK : Frickhöfer 13/07/05
JOB CODE / REFERENCE : 26. 7. 05
K70101, ASU No.9 Kosice
Title : NL 21017

All components cleaned for oxygen
Similar:
Subst.:
Replaced:
MASS kg
AIR LIQUIDE
SHEET : 2 OF SHEET : 3
DRAWING No.: 79319824
F Z C

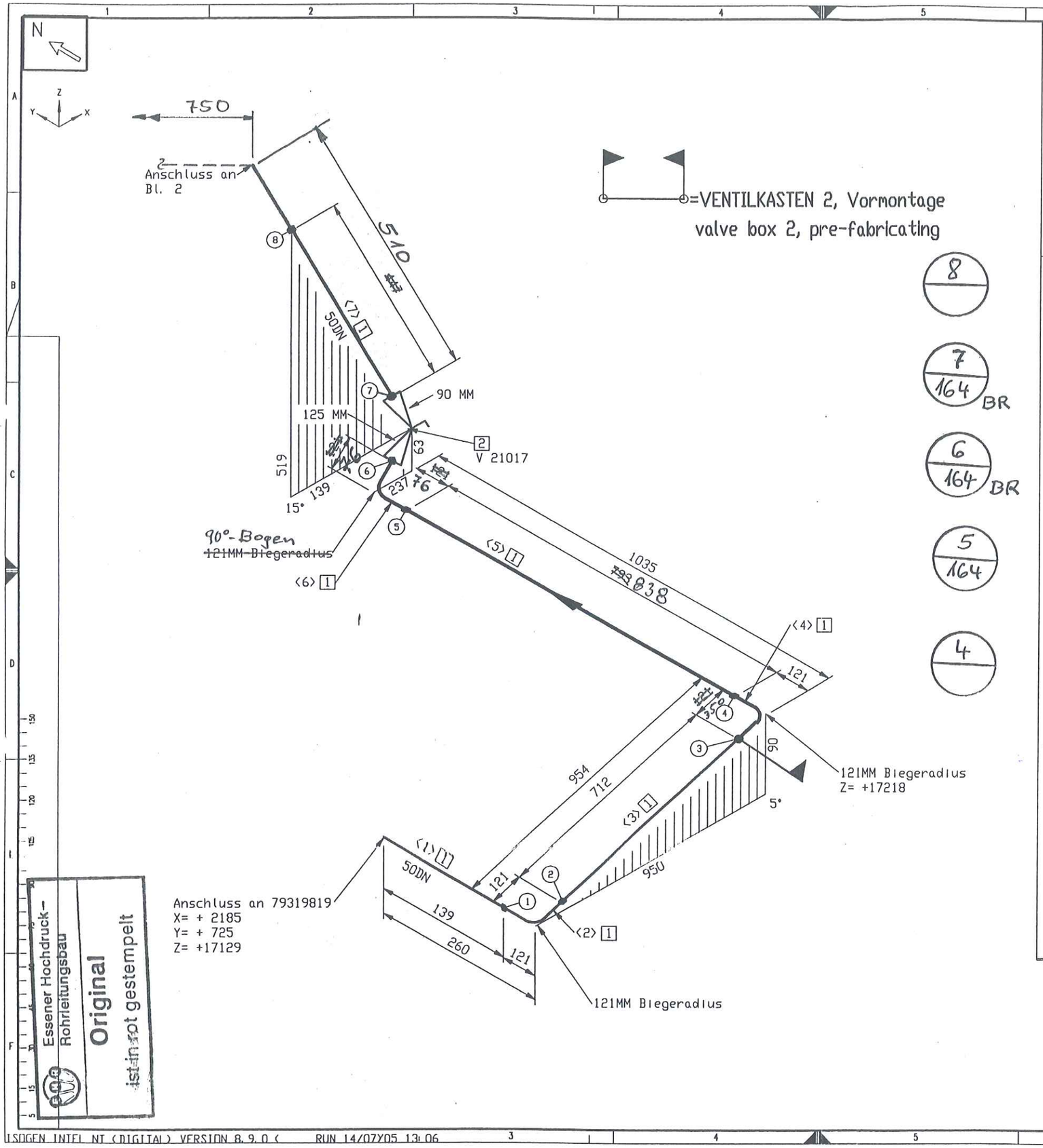

Stückliste

Lfd Nr.	Benennung	DN (MM)	Sachnummer	Menge	Gewicht (kg)
	Rohr				
1	ROHR 60,3 X 3,9 ALMG4,5MN W27	50	77038146	13848 MM	25.8
	Ventil				
2	**Eck-Ventil AL DN 50 / PN 40 Handrad**	**50**	**770.30060**	**1**	**50.0**
	Halterung				
3	Rohrführung gezeichnet auf 79319400	50	79319428	1	0.4
4	Rohrhalterung gezeichnet auf 79312892	50	79319419	1	0.3
			Summe Masse		76.5

Rohrzuschnitt

Rohr Stk.	Länge (MM)	DN (MM)	Bemerkung	Rohr Ende 1	Rohr Ende 2	Sachnummer
<1>	139	50				77038146
<2>	190	50	PLD BEND(1)			77038146
<3>	712	50				77038146
<4>	**190**	**50**	**PLD BEND(1)**			**77038146**
<5>	**793**	**50**				**77038146**
<6>	**190**	**50**	**PLD BEND(1)**			**77038146**
<7>	**447**	**50**				**77038146**
<8>	**159**	**50**	**PLD BEND(1)**			**77038146**
<9>	**601**	**50**				**77038146**
<10>	201	50	PLD BEND(1)			77038146
<11>	527	50				77038146
<12>	224	50	PLD BEND(1)			77038146
<13>	3531	50				77038146
<14>	179	50	PLD BEND(1)			77038146
<15>	357	50				77038146
<16>	190	50	PLD BEND(1)			77038146
<17>	1241	50				77038146
<18>	190	50	PLD BEND(1)			77038146
<19>	571	50				77038146
<20>	180	50	PLD BEND(1)			77038146
<21>	2468	50				77038146
<22>	190	50	PLD BEND(1)			77038146
<23>	379	50				77038146

ESSENER HOCHDRUCK-ROHRLEITUNGSBAU
AS BUILT

MATERIAL KONTR. CECK OF MAT.	
SCHWEISSEN WELDING	EHR 66
MECHAN. FERTIGST. MECHAN. COMPL.	
DRUCKPROBE PRESSURE TEST	
EHR-PROJ.-NO.: C-13005	ESSENER HOCHDRUCK-ROHRLEITUNGSBAU GMBH / Air Liquide AGS GmbH

270° 90° 180°

Rohr DN (MM) 50
CL Länge (MM) 14063

Essener Hochdruck-Rohrleitungsbau
Original
ist in rot gestempelt

Rev. No.	Date	By

This drawing is not to be reproduced, copied or used directly or indirectly in any way detrimental to our interests unless specifically authorized in writing by
Air Liquide AGS GmbH Hanau

MATERIAL : HANAU_AL
Workpiece edges: −0.5 outside, ±0.3 inside
SCALE
TOLERANCES : DIN 28005 DIN 8570 DIN 7168 mittel
ISO-Methode E
DATE : 12.07.2005
NAME : H.Schneider
CECK : Frickhöfer 14/07/05
JOB CODE / REFERENCE : 26. 7. 05
K70101, ASU No.9 Kosice
Title : N 21021

All components cleaned for oxygen
Similar:
Subst.:
Replaced:
MASS kg
AIR LIQUIDE
SHEET : 1 OF SHEET : 3
DRAWING No.: 79319825
F Z C

ISOGEN INTEL NT (DIGITAL) VERSION 8.9.0 (RUN 14/07/05 13:06

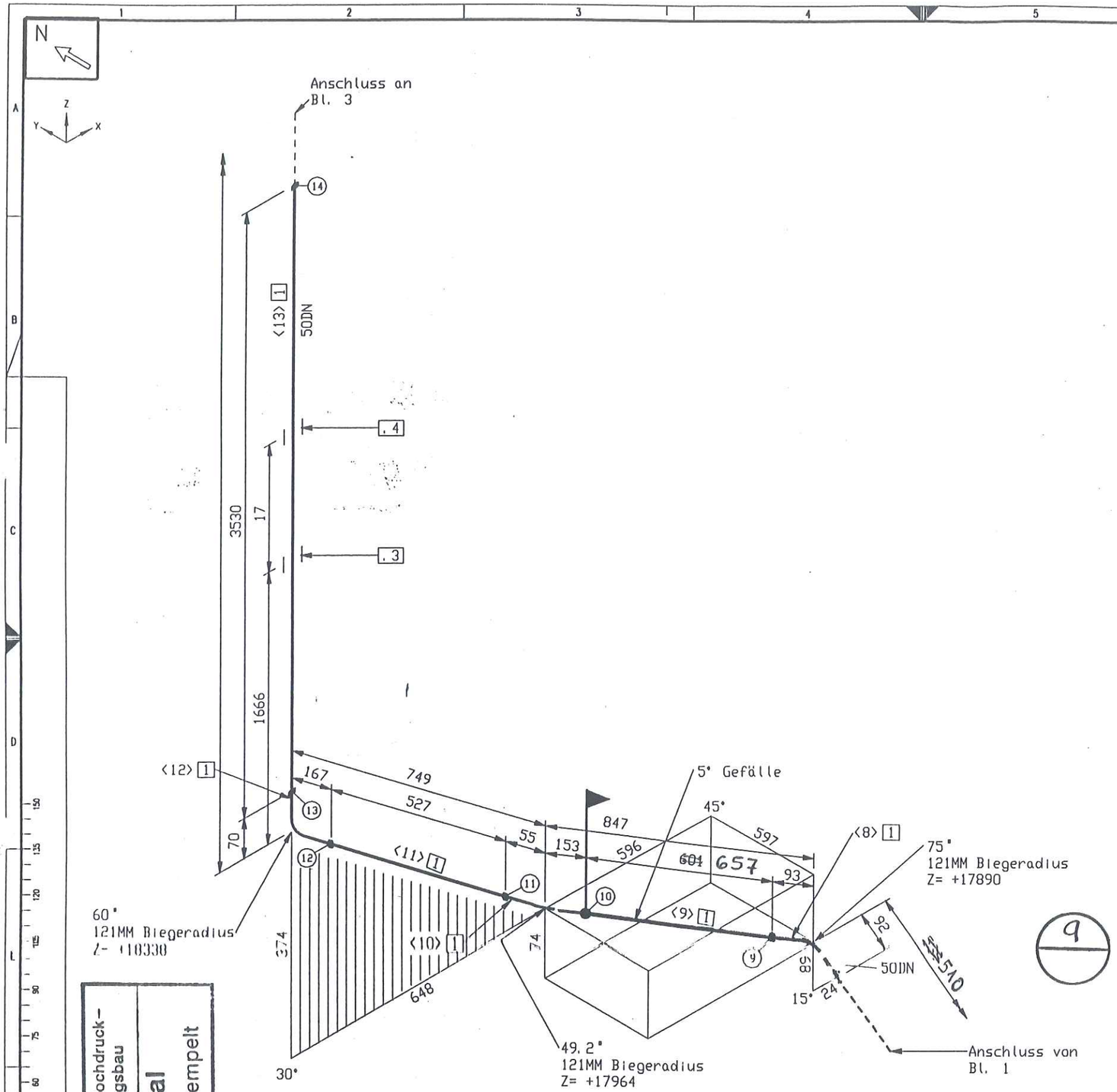

9

MATERIAL KONTR. / CECK OF MAT.		
SCHWEISSEN / WELDING	EHR 66	
MECHAN. FERTIGST. / MECHAN. COMPL.		
DRUCKPROBE / PRESSURE TEST		
EHR-PROJ.-NO.: C-13005	ESSENER HOCHDRUCK-ROHRLEITUNGSBAU GMBH	AIR LIQUIDE Air Liquide AGS GmbH

ESSENER HOCHDRUCK-ROHRLEITUNGSBAU

AS BUILT

=VENTILKASTEN 2, Vormontage
valve box 2, pre-fabricating

piping support, piping guides
View from top

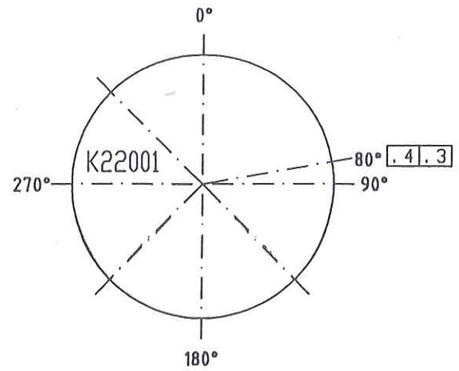

Essener Hochdruck-Rohrleitungsbau
Original
ist in rot gestempelt

Rev. No.	Date	By
I		

This drawing is not to be reproduced, copied or used directly or indirectly in any way detrimental to our interests unless specifically authorized in writing by
Air Liquide AGS GmbH
Hanau

MATERIAL : HANAU_AL
Workpiece edges: −0.5 outside; +0.3 inside
SCALE
TOLERANCES : DIN 28005, DIN 8570, DIN 7168 mittel
ISO-Methode E
DATE : 14.07.2005
NAME : H.Schneider
CECK : Frickhöfer 14/07/05
JOB CODE / REFERENCE : 26. 7. 05
K70101, ASU No.9 Kosice
TITle : N 21021

All comonents cleaned for oxygen
Similar:
Subst.:
Replaced:
MASS kg

AIR LIQUIDE

SHEET : 2 OF SHEET : 3
DRAWING No.: 79319825
F Z C

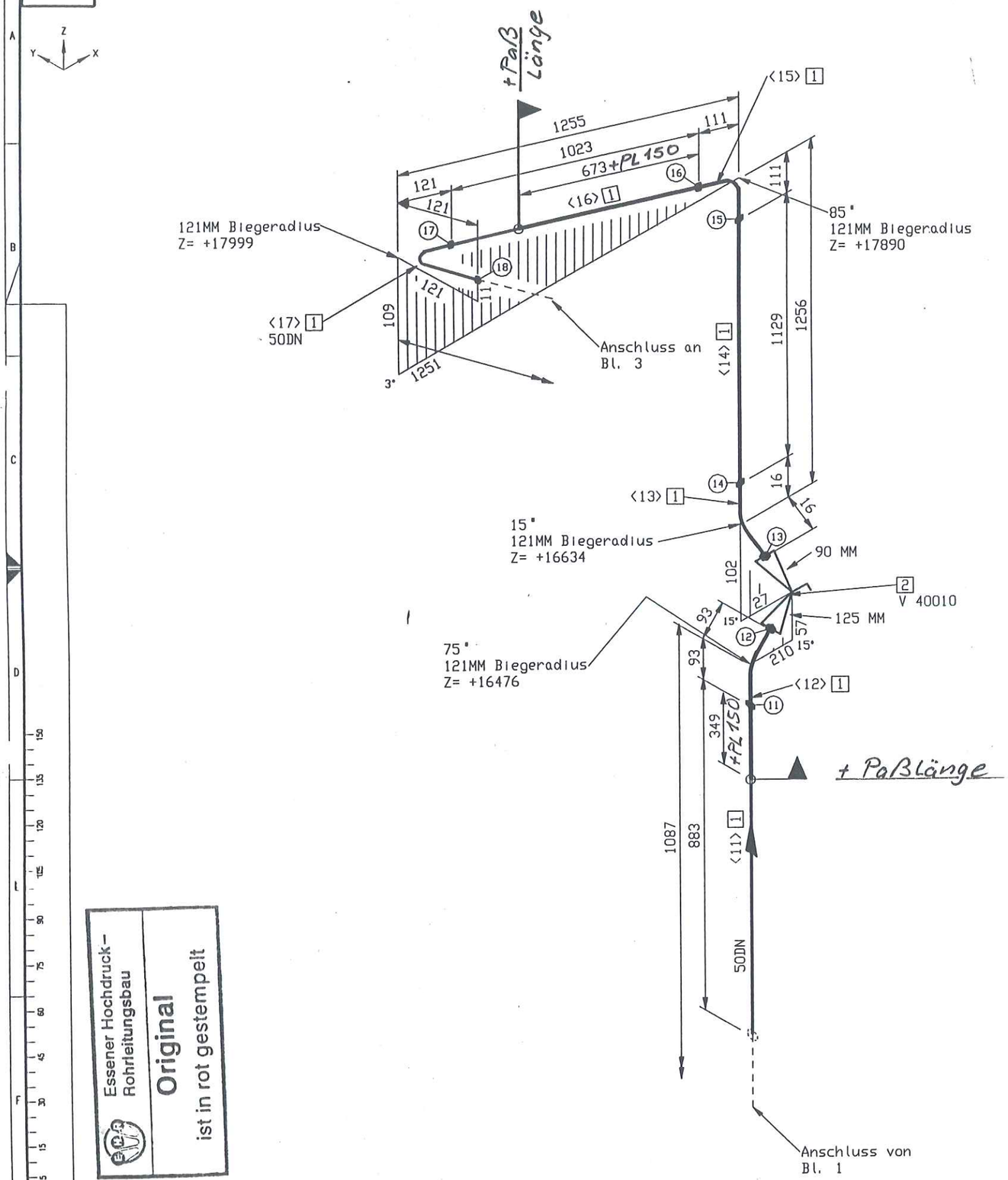

16

15

14

13
164

12
164

11

MATERIAL KONTR. / CECK OF MAT.		
SCHWEISSEN / WELDING	EHR 66	
MECHAN. FERTIGST. / MECHAN. COMPL.		
DRUCKPROBE / PRESSURE TEST		
EHR-PROJ.-NO.: C-13005	ESSENER HOCHDRUCK-ROHRLEITUNGSBAU GMBH	Air Liquide AGS GmbH

ESSENER HOCHDRUCK-ROHRLEITUNGSBAU

AS BUILT

=VENTILKASTEN 2, Vormontage
valve box 2, pre-fabricating

piping support, piping guides
View from top

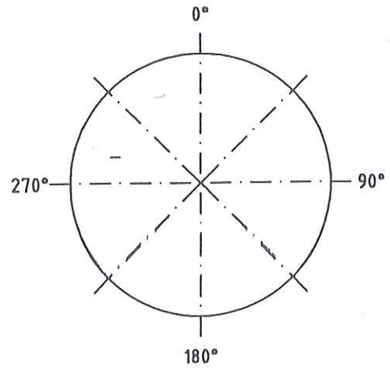

Essener Hochdruck-Rohrleitungsbau
Original
ist in rot gestempelt

Rev. No.	Date	By
E		
D		
C		
B		
A		
1		

This drawing is not to be reproduced, copied or used directly or indirectly in any way detrimental to our interests unless specifically authorized in writing by
Air Liquide AGS GmbH Hanau

MATERIAL : HANAU_AL
Workpiece edges: 0.5 outside, ±0.3 inside
SCALE
TOLERANCES : DIN 28005, DIN 8570, DIN 7168 mittel
ISO-Methode E
DATE : 15.07.2005
NAME : H.Schneider
CECK : Frickhöfer 15/07/05
JOB CODE / REFERENCE : 26. 7. 05
K70101, ASU No.9 Kosice
Title : A 21004

All components cleaned for oxygen
Similar:
Subst.:
Replaced:
MASS kg
AIR LIQUIDE
SHEET : 2 OF SHEET : 3
DRAWING No.: 79319826
F Z C

ISOGEN INTEL NT (DIGITAL) VERSION 8.9.0 (14/12RON 15/08/05 11:41

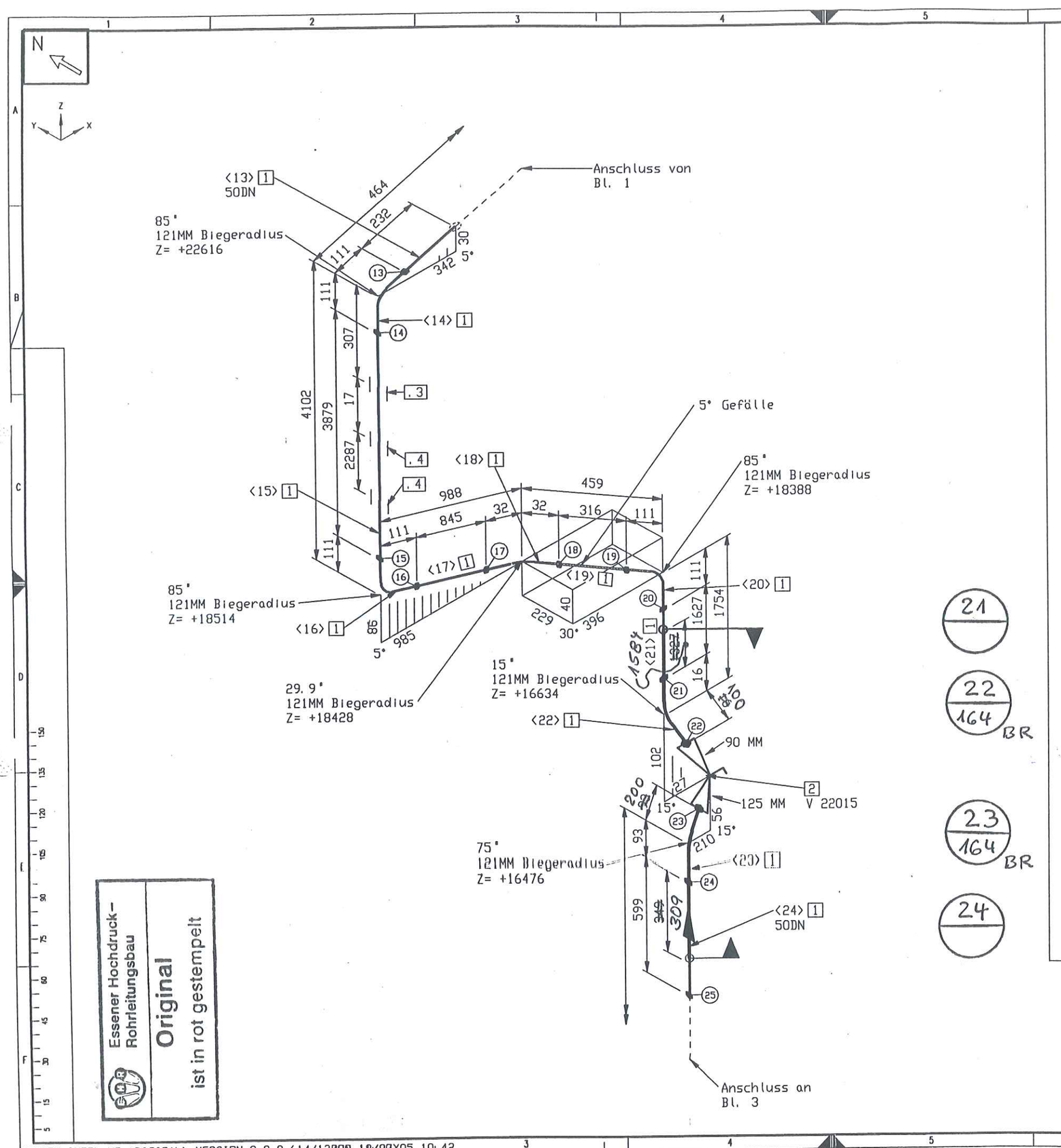

MATERIAL KONTR. / CECK OF MAT.		
SCHWEISSEN / WELDING	EHR 66	
MECHAN. FERTIGST. / MECHAN. COMPL.		
DRUCKPROBE / PRESSURE TEST		
EHR-PROJ.-NO.: C-13005	ESSENER HOCHDRUCK-ROHRLEITUNGSBAU GMBH	AIR LIQUIDE Air Liquide AGS GmbH

ESSENER HOCHDRUCK-ROHRLEITUNGSBAU

AS BUILT

=VENTILKASTEN 2, Vormontage
valve box 2, pre-fabricating

piping support, piping guides
View from top

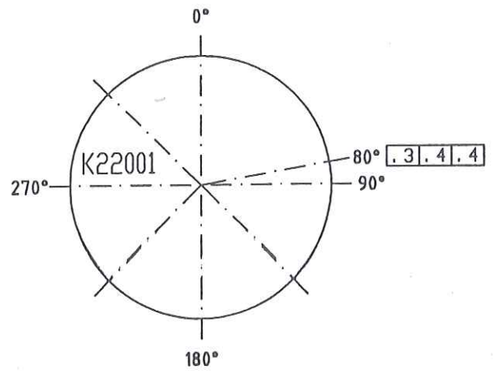

Essener Hochdruck-Rohrleitungsbau
Original
ist in rot gestempelt

Rev. No.	Date	By

This drawing is not to be reproduced, copied or used directly or indirectly in any way detrimental to our interests unless specifically authorized in writing by
Air Liquide AGS GmbH Hanau

MATERIAL : HANAU_AL
Workpiece edges: −0.5 outside, +0.3 inside
SCALE
TOLERANCES : DIN 28005 DIN 8570 DIN 7168 mittel
ISO-Methode E
DATE : 18.07.2005
NAME : H.Schneider
CECK : Frickhöfer 18/07/05
JOB CODE / REFERENCE : 26. 7. 05
K70101, ASU No.9 Kosice
Title : N 21027

All comonents cleaned for oxygen
Similar:
Subst.:
Replaced:
MASS kg
AIR LIQUIDE
SHEET : 2 OF SHEET : 3
DRAWING No.: 79319827
F Z C

ISOGEN INTEL NT (DIGITAL) VERSION 8.9.0 (14/12RON 18/08/05 10:42

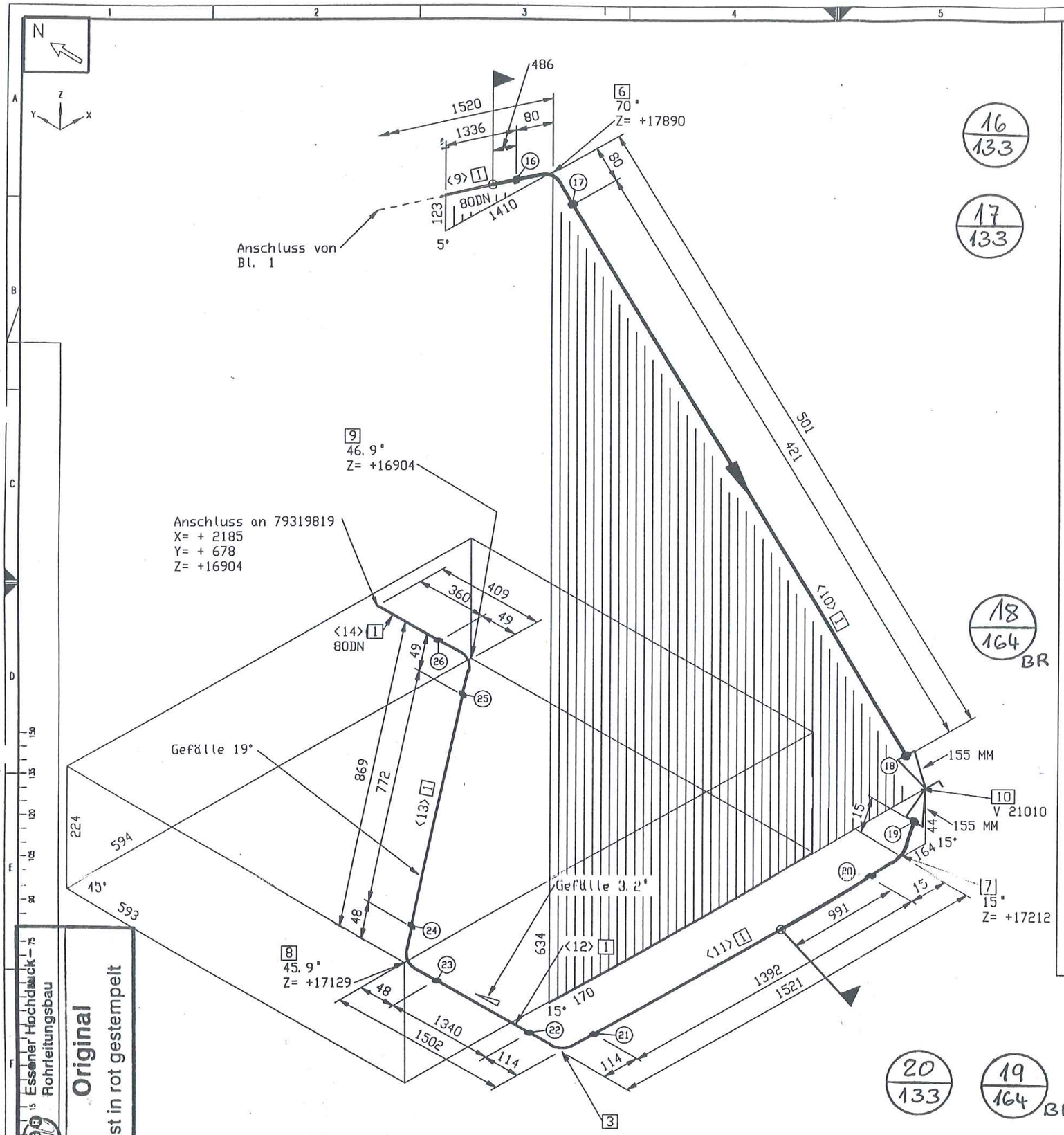

ESSENER HOCHDRUCK-ROHRLEITUNGSBAU

AS BUILT

MATERIAL KONTR. / CECK OF MAT.		
SCHWEISSEN / WELDING	EHR 95	
MECHAN. FERTIGST. / MECHAN. COMPL.		
DRUCKPROBE / PRESSURE TEST		
EHR-PROJ.-NO.: C-13005	ESSENER HOCHDRUCK-ROHRLEITUNGSBAU GMBH	AIR LIQUIDE Air Liquide AGS GmbH

=VENTILKASTEN 2, Vormontage
valve box 2, pre-fabricating

piping support, piping guides
View from top

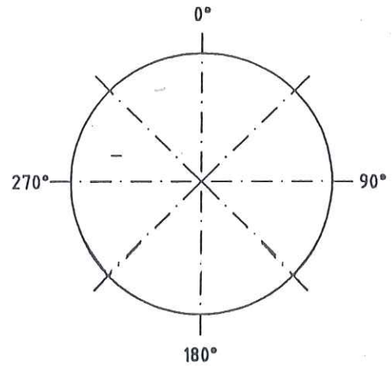

Rev. No.	Date	By

This drawing is not to be reproduced, copied or used directly or indirectly in any way detrimental to our interests unless specifically authorized in writing by

Air Liquide AGS GmbH
Hanau

MATERIAL : HANAU_AL

Workpiece edges: ±0.5 outside, ±0.3 inside

SCALE

TOLERANCES : DIN 28005, DIN 8570, DIN 7168 mittel

ISO-Methode E

DATE : 18.07.2005
NAME : H.Schneider
CECK : Frickhöfer 18/07/05

JOB CODE / REFERENCE : 26. 7 05
K70101, ASU No.9 Kosice

Title : N 21019

All components cleaned for oxygen

Similar:
Subst.:
Replaced:
MASS kg

AIR LIQUIDE

SHEET : 2 OF SHEET : 2

DRAWING No.: 79319828

F 2 C

Essener Hochdruck Rohrleitungsbau

Original
ist in rot gestempelt

ISOGEN INTEL NT (DIGITAL) VERSION 8.9.0 (14/12/00) 18/07/05 14:31

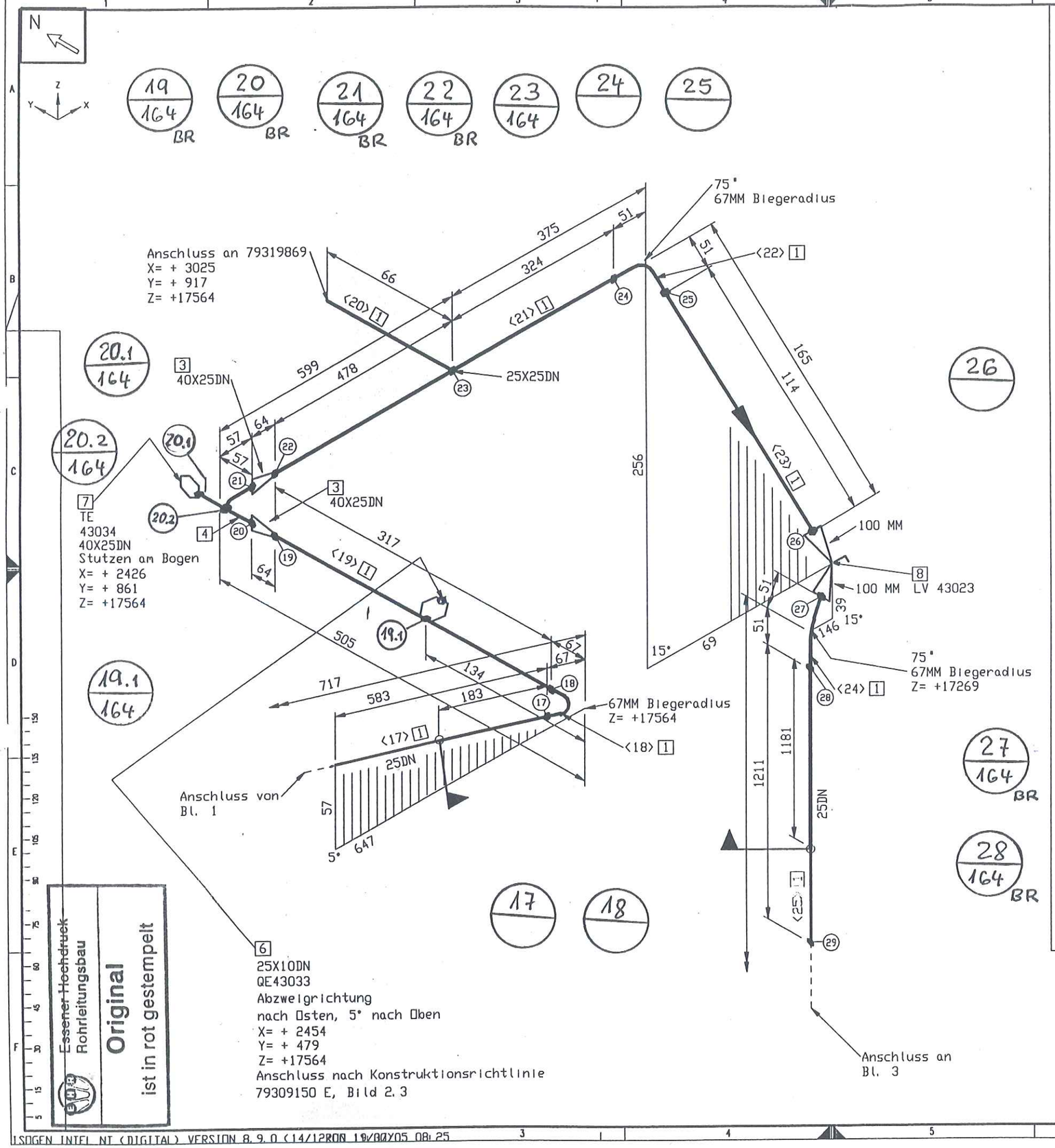

MATERIAL KONTR. / CECK OF MAT.		
SCHWEISSEN / WELDING	EHR 68	
MECHAN. FERTIGST. / MECHAN. COMPL.		
DRUCKPROBE / PRESSURE TEST		
EHR-PROJ.-NO.: C-13005	ESSENER HOCHDRUCK-ROHRLEITUNGSBAU GMBH	Air Liquide AGS GmbH

ESSENER HOCHDRUCK-ROHRLEITUNGSBAU

AS BUILT

=VENTILKASTEN 2, Vormontage
valve box 2, pre-fabricating

piping support, piping guides
View from top

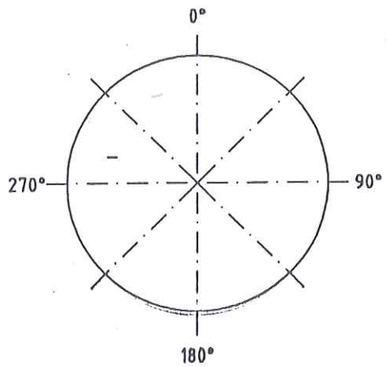

Essener Hochdruck Rohrleitungsbau
Original
ist in rot gestempelt

Rev. No.	Date	By
I		

This drawing is not to be reproduced, copied or used directly or indirectly in any way detrimental to our interests unless specifically authorized in writing by
Air Liquide AGS GmbH Hanau

MATERIAL: HANAU_AL
Workpiece edges: -0.5 outside, +0.3 inside
SCALE
TOLERANCES: DIN 28005, DIN 8570, DIN 7168 mittel
ISO-Methode E
DATE: 19.07.2005
NAME: H.Schneider
CECK: Frickhöfer 19/07/05
JOB CODE / REFERENCE: 26. 7. 05
K70101, ASU No.9 Kosice
Title: RL 43001

All comonents cleaned for oxygen
Similar:
Subst.:
Replaced:
MASS kg
AIR LIQUIDE
SHEET: 2 OF SHEET: 4
DRAWING No.: 79319830
F 2
C

ISOGEN INTEL NT (DIGITAL) VERSION 8.9.0 (14/12RON 19/08/05 08:25

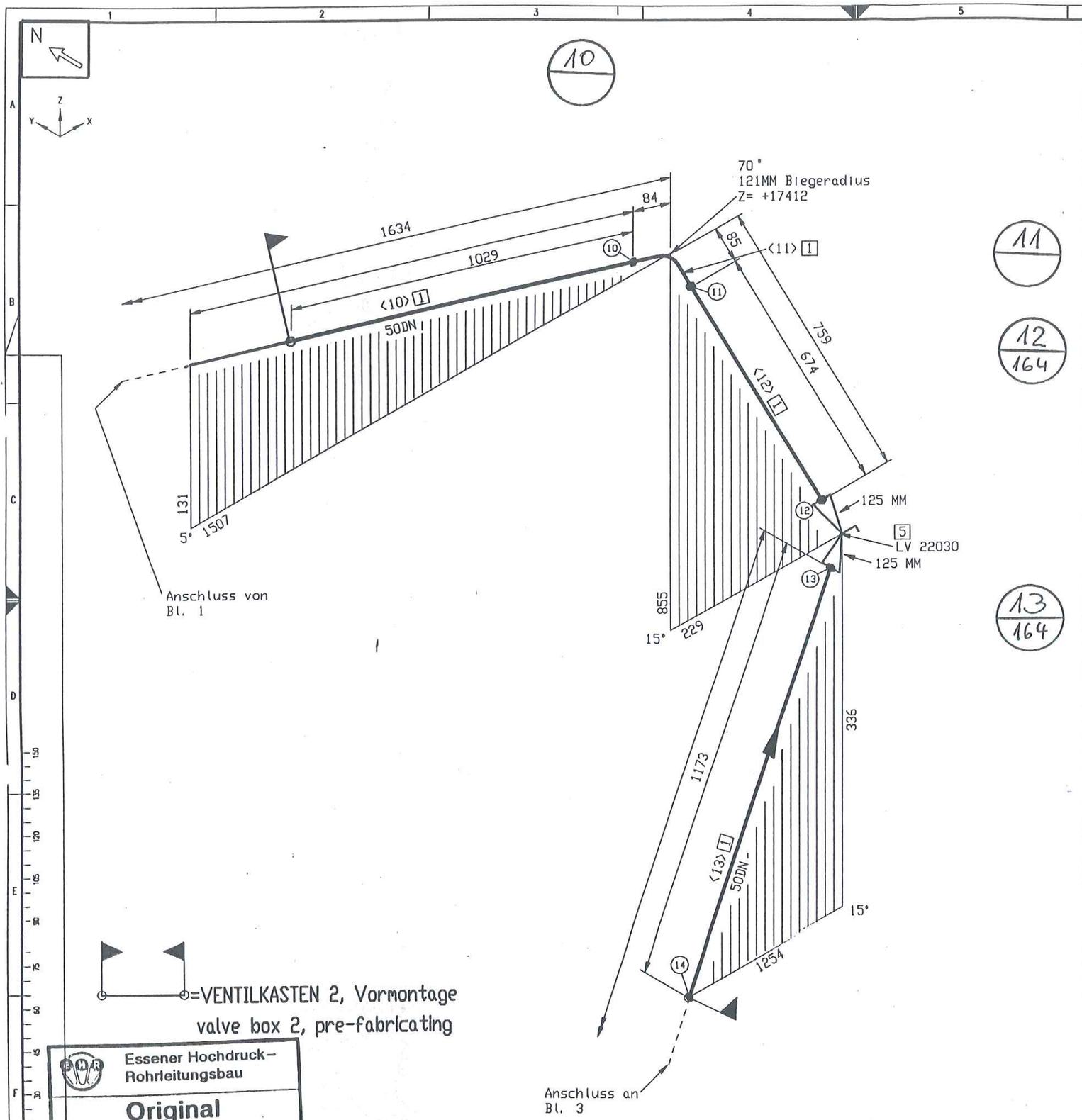

Essener Hochdruck-Rohrleitungsbau

Original

ist in rot gestempelt

Anschluss von Bl. 1

Rohrzuschnitt

Rohr Stk.	Länge (MM)	DN (MM)	Bemerkung	Rohr Ende 1	Rohr Ende 2	Sachnummer
(1)	190	50	PLD BEND(1)			77038146
(2)	4194	50				77038146
(3)	179	50	PLD BEND(1)			77038146
(4)	1756	50				77038146
(5)	180	50	PLD BEND(1)			77038146
(6)	778	50				77038146
(7)	180	50	PLD BEND(1)			77038146
(8)	572	50				77038146
(9)	190	50	PLD BEND(1)			77038146
(10)	**1429**	**50**				**77038146**
(11)	**147**	**50**	**PLD BEND(1)**			**77038146**
(12)	**674**	**50**				**77038146**
(13)	**1173**	**50**				**77038146**
(14)	158	50	PLD BEND(1)			77038146
(15)	1043	50				77038146
(16)	159	50	PLD BEND(1)			77038146
(17)	862	50				77038146
(18)	159	50	PLD BEND(1)			77038146
(19)	6000	50				77038146
(20)	1050	50				77038146
(21)	158	50	PLD BEND(1)			77038146
(22)	298	50				77038146
(23)	182	50	PLD BEND(1)			77038146
(24)	597	50				77038146
(25)	183	50	PLD BEND(1)			77038146
(26)	639	50				77038146
(27)	159	50	PLD BEND(1)			77038146
(28)	1170	50				77038146
(29)	95	50	PLD BEND(1)			77038146
(30)	1489	50				77038146
(31)	127	50	PLD BEND(1)			77038146
(32)	1025	15				77038143
(33)	61	15	PLD BEND(1)			77038143
(34)	157	15				77038143
(35)	68	15	PLD BEND(1)			77038143
(36)	549	15				77038143
(37)	68	15	PLD BEND(1)			77038143
(38)	214	15				77038143
(39)	68	15	PLD BEND(1)			77038143
(40)	922	15				77038143
(41)	68	15	PLD BEND(1)			77038143
(42)	614	15				77038143
(43)	68	15	PLD BEND(1)			77038143
(44)	114	15				77038143
(45)	68	15	PLD BEND(1)			77038143
(46)	119	15				77038143
(47)	68	15	PLD BEND(1)			77038143
(48)	39	15				77038143
(49)	68	15	PLD BEND(1)			77038143
(50)	389	15				77038143
(51)	68	15	PLD BEND(1)			77038143
(52)	107	15				77038143
(53)	3759	50				77038146
(54)	190	50	PLD BEND(1)			77038146
(55)	307	50				77038146
(56)	159	50	PLD BEND(1)			77038146
(57)	208					
(58)	187					
(59)	500					
(60)	248					
(61)	179					

MATERIAL KONTR. CECK OF MAT.		
SCHWEISSEN WELDING	EHR 66	
MECHAN. FERTIGST. MECHAN. COMPL.		
DRUCKPROBE PRESSURE TEST		
EHR-PROJ.-NO.: C-13005	ESSENER HOCHDRUCK-ROHRLEITUNGSBAU GMBH	Air Liquide AGS GmbH

Rev. No.	Date	By

This drawing is not to be reproduced, copied or used directly or indirectly in any way detrimental to our interests unless specifically authorized in writing by

Air Liquide AGS GmbH Hanau

MATERIAL : HANAU_AL

Workpiece edges ±0.5 outside ±0.3 inside

SCALE

TOLERANCES : DIN 28005 DIN 8570 DIN 7168 mittel

ISO-Methode E

DATE : 19.07.2005

NAME : H.Schneider

CECK : Frickhöfer 19/07/05

JOB CODE / REFERENCE : 26. 7. 05

K70101, ASU No.9 Kosice

Title : 61111

All components cleaned for oxygen

Similar:

Subst.:

Replaced:

MASS kg

AIR LIQUIDE

SHEET : 2 OF SHEET : 6

DRAWING No.: 79319860

F Z C

ISOGEN INTEL NT (DIGITAL) VERSION 8.9.0 (14/12RON 19/08/05 16:08

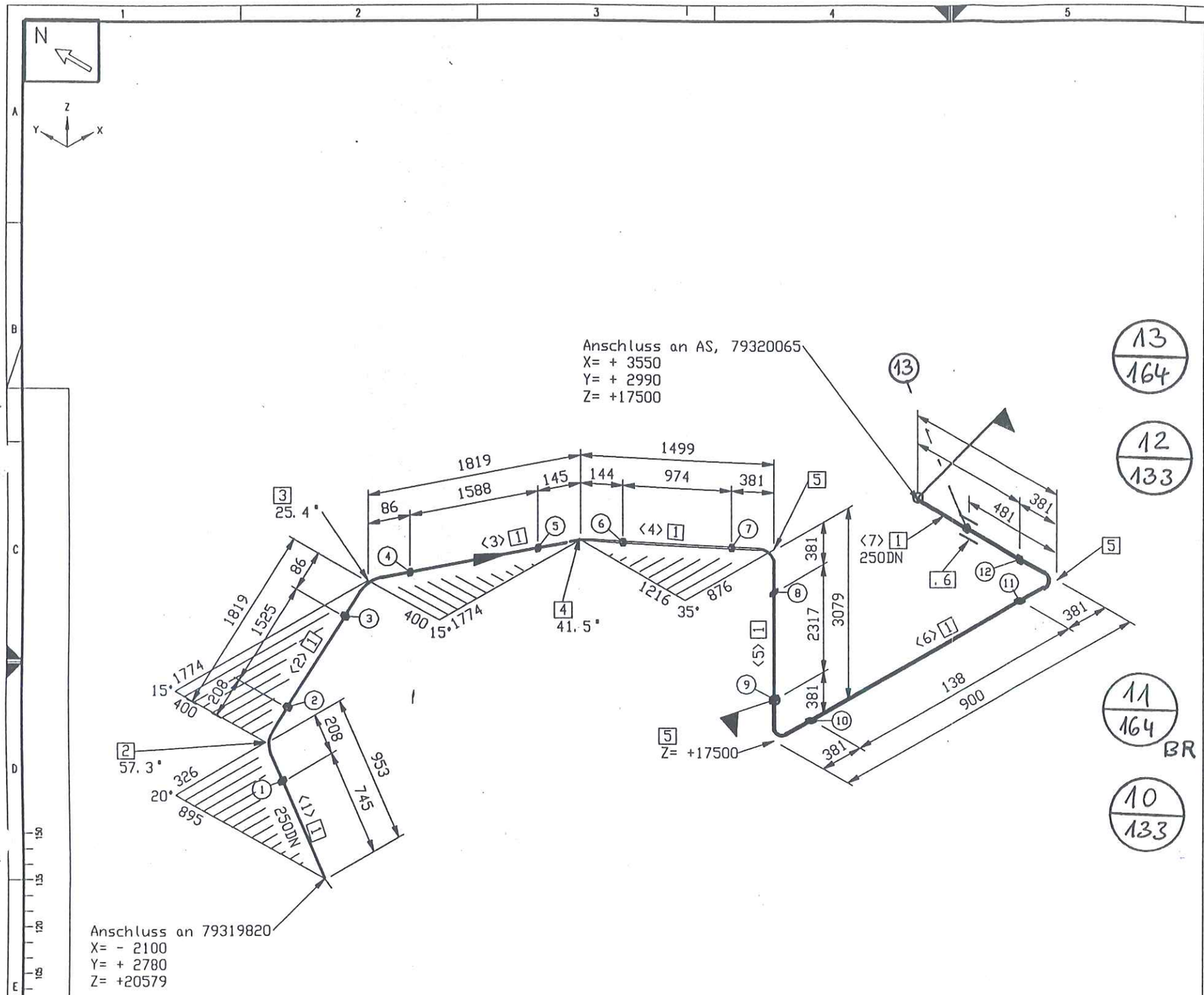

Anschluss an 79319820
X= - 2100
Y= + 2780
Z= +20579

Stückliste

Lfd Nr.	Benennung	DN (MM)	Sachnummer	Menge	Gewicht (kg)
	Rohr				
1	ROHR 273 X 4 ALMG4,5MN W27	250	77038152	7437 MM	67.9
	Fitting				
2	BOGEN 273 x4 DIN2605-2-90-3 ALMG4,5MN Stutzen auf 57.29	250	77038160	1	5.5
3	BOGEN 273 x4 DIN2605-2-90-3 ALMG4,5MN Stutzen auf 25.41	250	77038160_1	1	5.5
4	BOGEN 273 x4 DIN2605-2-90-3 ALMG4,5MN Stutzen auf 41.53	250	77038160_2	1	5.5
5	BOGEN 273 x4 DIN2605-2-90-3 ALMG4,5MN	250	77038160_3	3	16.4
	Halterung				
6	**Bordscheibe gez. auf 79313040**	**250**	**79313048**	**1**	**1.6**
			Summe Masse		102.2

Rohrzuschnitt

Rohr Stk.	Länge (MM)	DN (MM)	Bemerkung	Rohr Ende 1	Rohr Ende 2	Sachnummer
<1>	745	250				77038152
<2>	1525	250				77038152
<3>	1588	250				77038152
<4>	974	250				77038152
<5>	2317	250				77038152
<6>	**138**	**250**				**77038152**
<7>	**150**	**250**				**77038152**

=VENTILKASTEN 2, Vormontage
valve box 2, pre-fabricating

piping support, piping guides
View from top

0°

MATERIAL KONTR. / CECK OF MAT.		
SCHWEISSEN / WELDING		EHR 95
MECHAN. FERTIGST. / MECHAN. COMPL.		
DRUCKPROBE / PRESSURE TEST		
EHR-PROJ.-NO.: C-13005	ESSENER HOCHDRUCK-ROHRLEITUNGSBAU GMBH	Air Liquide AGS GmbH

180°

ESSENER HOCHDRUCK-ROHRLEITUNGSBAU
AS BUILT

Rohr DN (MM) 250
CL Länge (MM) 10600

Essener Hochdruck-Rohrleitungsbau
Original
ist in rot gestempelt

Rev. No.	Date	By
F		
D		
C		
B		
A		
1		

This drawing is not to be reproduced, copied or used directly or indirectly in any way detrimental to our interests unless specifically authorized in writing by

Air Liquide AGS GmbH
Hanau

MATERIAL : HANAU_AL
Workpiece edges: -0.5 outside, +0.3 inside
SCALE
TOLERANCES : DIN 28005, DIN 8570, DIN 7168 mittel
ISO-Methode E
DATE : 20.07.2005
NAME : H.Schneider
CECK : Frickhöfer 20/07/05
JOB CODE / REFERENCE :
K70101, ASU No.9 Kosice
26. 7. 05
TITLE :
N 21020

All comonents cleaned for oxygen
Similar:
Subst.:
Replaced:
MASS kg
AIR LIQUIDE
SHEET : 1 OF SHEET : 1
DRAWING No.: 79319868
F Z C

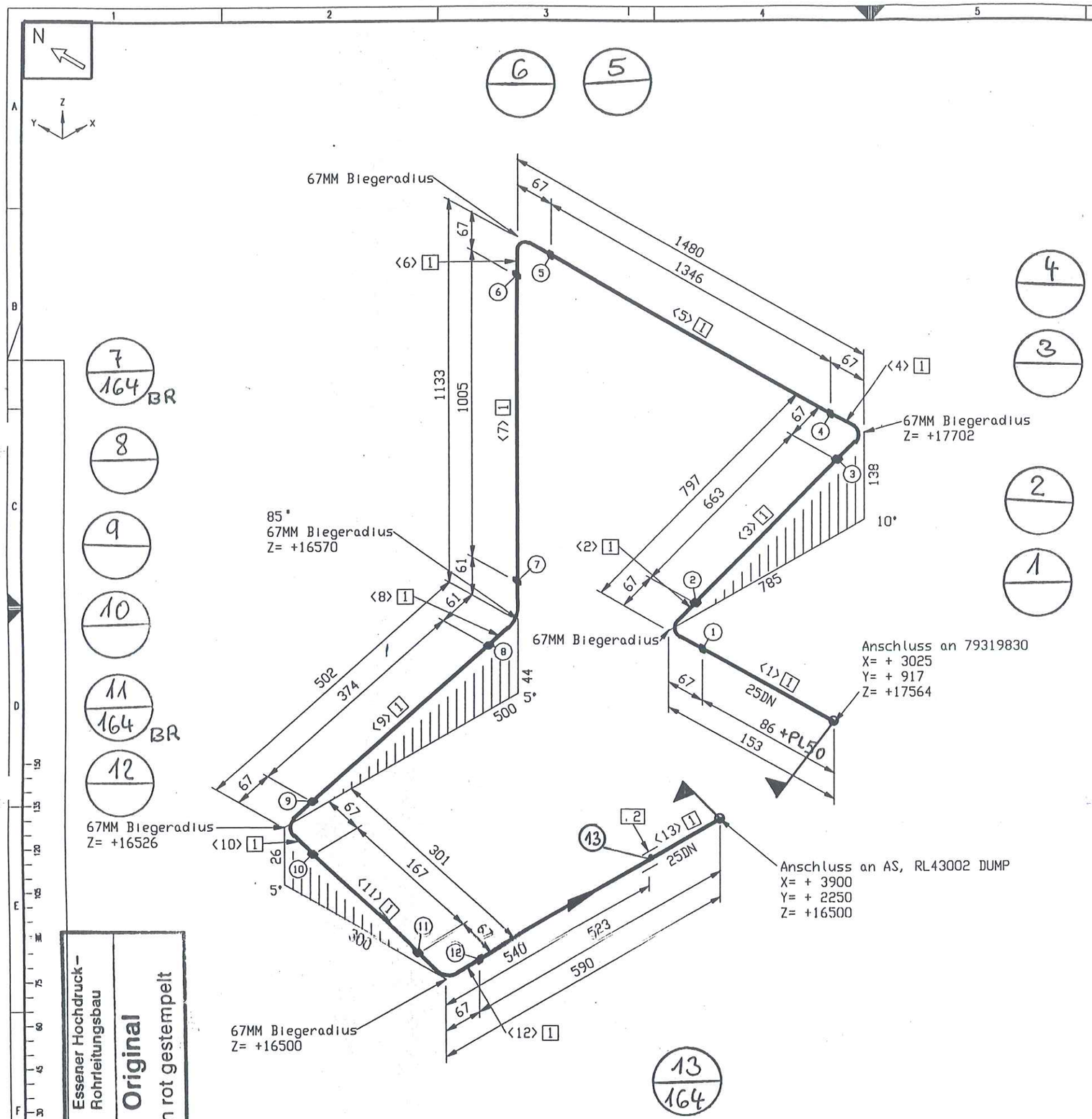

Stückliste

Lfd Nr.	Benennung	DN (MM)	Sachnummer	Menge	Gewicht (kg)
	Rohr				
1	ROHR 33,4 X 3,4 ALMG4,5MN W27	25	77038144	4788 MM	4.2
	Halterung				
2	Bordscheibe gez. auf 79313040	25	79313040	1	0.3
			Summe Masse		4.5

Rohrzuschnitt

Rohr Stk.	Länge (MM)	DN (MM)	Bemerkung	Rohr Ende 1	Rohr Ende 2	Sachnummer
<1>	86	25				77038144
<2>	105	25	PLD BENDK1)			77038144
<3>	663	25				77038144
<4>	105	25	PLD BENDK1)			77038144
<5>	1346	25				77038144
<6>	105	25	PLD BENDK1)			77038144
<7>	1005	25				77038144
<8>	99	25	PLD BENDK1)			77038144
<9>	374	25				77038144
<10>	105	25	PLD BENDK1)			77038144
<11>	167	25				77038144
<12>	105	25	PLD BENDK1)			77038144
<13>	523	25				77038144

ESSENER HOCHDRUCK-ROHRLEITUNGSBAU

AS BUILT

=VENTILKASTEN 2, Vormontage
valve box 2, pre-fabricating

MATERIAL KONTR. CECK OF MAT.		
SCHWEISSEN WELDING	EHR 95	
MECHAN. FERTIGST. MECHAN. COMPL.		
DRUCKPROBE PRESSURE TEST		
EHR-PROJ.-NO.: C-13005	ESSENER HOCHDRUCK-ROHRLEITUNGSBAU GMBH	AIR LIQUIDE Air Liquide AGS GmbH

270° 90° 180°

Rohr DN (MM) 25
CL Länge (MM) 4789

Essener Hochdruck-Rohrleitungsbau
Original
ist in rot gestempelt

E			
D			
C			
B			
A			
I	Rev. No.	Date	By

This drawing is not to be reproduced, copied or used directly or indirectly in any way detrimental to our interests unless specifically authorized in writing by

Air Liquide AGS GmbH
Hanau

MATERIAL : HANAU_AL
Workpiece edges ±0.5 outside ±0.3 inside
SCALE
TOLERANCES : DIN 28005 DIN 8570 DIN 7168 mittel
ISO-Methode E
DATE : 20.07.2005
NAME : H.Schneider
CECK : Frickhöfer 20/07/05
JOB CODE / REFERENCE : 26. 7. 05
K70101, ASU No.9 Kosice
Title : RL 43002

All components cleaned for oxygen
Similar:
Subst.:
Replaced:
MASS kg
AIR LIQUIDE
SHEET : 1 OF SHEET : 1
DRAWING No.: 79319869
F 2 C

ISOGEN INTEL NT (DIGITAL) VERSION 8.9.0 (RUN 20/07/05 13:54

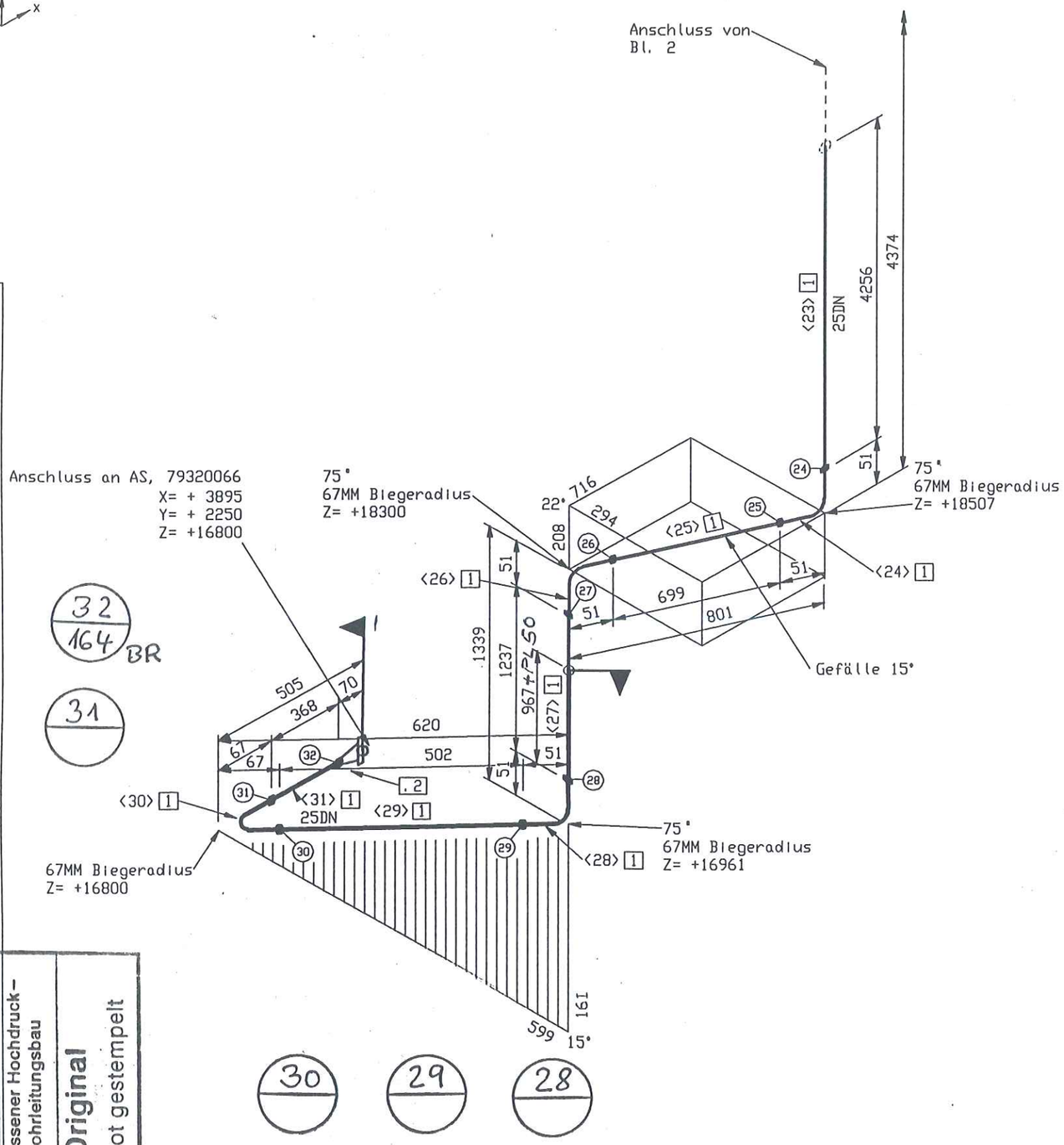

Essener Hochdruck-Rohrleitungsbau

Original

ist in rot gestempelt

ESSENER HOCHDRUCK-ROHRLEITUNGSBAU

AS BUILT

MATERIAL KONTR. CECK OF MAT.		
SCHWEISSEN WELDING	EHR	
MECHAN. FERTIGST. MECHAN. COMPL.		
DRUCKPROBE PRESSURE TEST		
EHR-PROJ.-NO.: C-13005	ESSENER HOCHDRUCK-ROHRLEITUNGSBAU GMBH	AIR LIQUIDE Air Liquide AGS GmbH

=VENTILKASTEN 2, Vormontage
valve box 2, pre-fabricating

piping support, piping guides
View from top

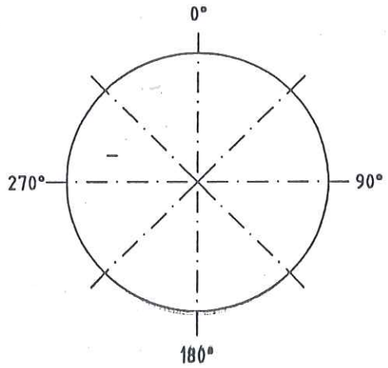

Rev. No.	Date	By
E		
D		
C		
B		
A		
1		

This drawing is not to be reproduced, copied or used directly or indirectly in any way detrimental to our interests unless specifically authorized in writing by

Air Liquide AGS GmbH Hanau

MATERIAL : HANAU_AL

Workpiece edges: −0.5 outside, +0.3 inside

SCALE

TOLERANCES : DIN 28005, DIN 8570, DIN 7168 mittel

ISO-Methode E

DATE : 20.07.2005
NAME : H.Schneider
CECK : Frickhöfer 20/07/05

JOB CODE / REFERENCE : 26. 7. 05
K70101, ASU No.9 Kosice

Title : N 21025

All components cleaned for oxygen

Smiller:
Subst.:
Replaced:
MASS kg

AIR LIQUIDE

SHEET : 3 OF SHEET : 3

DRAWING No.: 79319871

F Z C

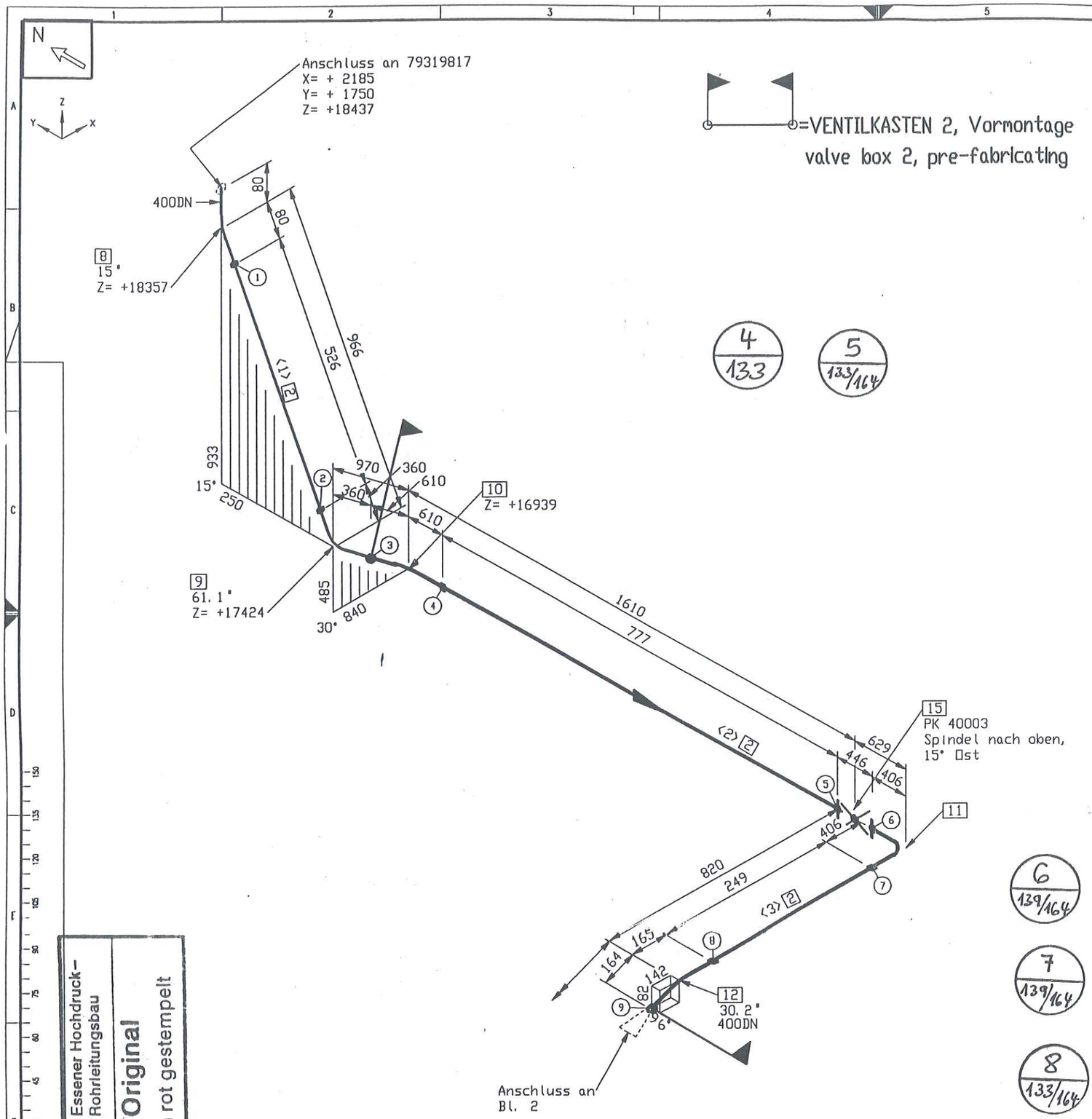

Stückliste

Lfd Nr.	Benennung	DN (MM)	Sachnummer	Menge	Gewicht (kg)
	Rohr				
1	ROHR 508 X 6 ALMG4,5MN W27	500	77038223	13175 MM	336.6
2	ROHR 406 X 6 ALMG4,5MN W27	400	77038231	1552 MM	31.6
3	ROHR 355 X 6 ALMG4,5MN W27	350	77038230	944 MM	16.8
	Fitting				
4	T-Stutzen 508x6	500X500	79318858	1	9.1
5	RED.-STUCK-K-508,0 x 6,0-406,0 x 6,0	500X400	793.13146	1	11.6
6	RED.-STUCK-K-508,0 x 6,0-355,0 x 6,0	500X350	793.13145	2	22.0
7	BOGEN 508 x6 DIN2605-2-90-3 ALMG4,5MN Stutzen auf 60.05	500	77038238	1	30.6
8	BOGEN 406 x6 DIN2605-2-90-3 ALMG4,5MN Stutzen auf 15	400	77038237_3	1	19.5
9	BOGEN 406 x6 DIN2605-2-90-3 ALMG4,5MN Stutzen auf 61.12	400	77038237_2	1	19.5
10	BOGEN 406 x6 DIN2605-2-90-3 ALMG4,5MN	400	77038237_1	1	19.5
11	BOGEN 406 x6 DIN2605-2-90-2 ALMG4,5MN	400	77039433	1	12.9
12	BOGEN 406 x6 DIN2605-2-90-3 ALMG4,5MN Stutzen auf 30.15	400	77038237	1	19.5
13	BOGEN 355 x6 DIN2605-2-90-3 ALMG4,5MN Stutzen auf 45	350	77038236_1	4	59.5
14	BOGEN 355 x6 DIN2605-2-90-3 ALMG4,5MN	350	77038236	2	29.7
	Ventil				
15	Absperrklappe DN 400/PN10 (Beistellteil)	400	77039789	1	343.9
	Halterung				
16	Rohrhalterung gezeichnet auf 79312892	500	79313052	1	6.6
17	Führung A gezeichnet auf 79318176 L1=757	500	79320081	1	25.9
18	Halterung B gezeichnet auf 79319026 L1=431	500	79320082	1	5.5
			Summe Masse		1020.3

Rohrzuschnitt

Rohr Stk.	Länge (MM)	DN (MM)	Bemerkung	Rohr Ende 1	Rohr Ende 2	Sachnummer
<1>	526	400				77038231
<2>	777	400				77038231
<3>	249	400				77038231
<4>	1446	500				77038223
<5>	4977	500				77038223
<6>	6000	500				77038223
<7>	472	350				77038230
<8>	752	500				77038223
<9>	472	350				77038230

MATERIAL KONTR. CECK OF MAT.	Roem.	
SCHWEISSEN WELDING	Rus	
MECHAN. FERTIGST. MECHAN. COMPL.	Roem.	
DRUCKPROBE PRESSURE TEST		
EHR-PROJ.-NO.: C-13005	ESSENER HOCHDRUCK-ROHRLEITUNGSBAU GMBH	AIR LIQUIDE Air Liquide AGS GmbH

180°

ESSENER HOCHDRUCK-ROHRLEITUNGSBAU

AS BUILT

Rohr DN (MM)	500	400	350
CL Länge (MM)	16065	5239	4844

Essener Hochdruck-Rohrleitungsbau

Original

ist in rot gestempelt

Rev. No.	Date	By

This drawing is not to be reproduced, copied or used directly or indirectly in any way detrimental to our interests unless specifically authorized in writing by

Air Liquide AGS GmbH Hanau

MATERIAL : HANAU_AL

Workpiece edges -0.5 outside +0.3 inside

ISO-Methode E

SCALE

TOLERANCES : DIN 28005 DIN 8570 DIN 7168 mittel

DATE : 22.07.2005

NAME : H.Schneider

CECK : Frickhöfer 22/07/05

JOB CODE / REFERENCE : 26. 7. 05

K70101, ASU No.9 Kosice

Title : 0 22003

All components cleaned for oxygen

Similar:

Subst.:

Replaced:

MASS kg

AIR LIQUIDE

SHEET : 1 OF SHEET : 3

DRAWING No.: 79319873

F Z C

ISOGEN INTEL NT (DIGITAL) VERSION 8.9.0 (RUN 22/07Y05 09:32

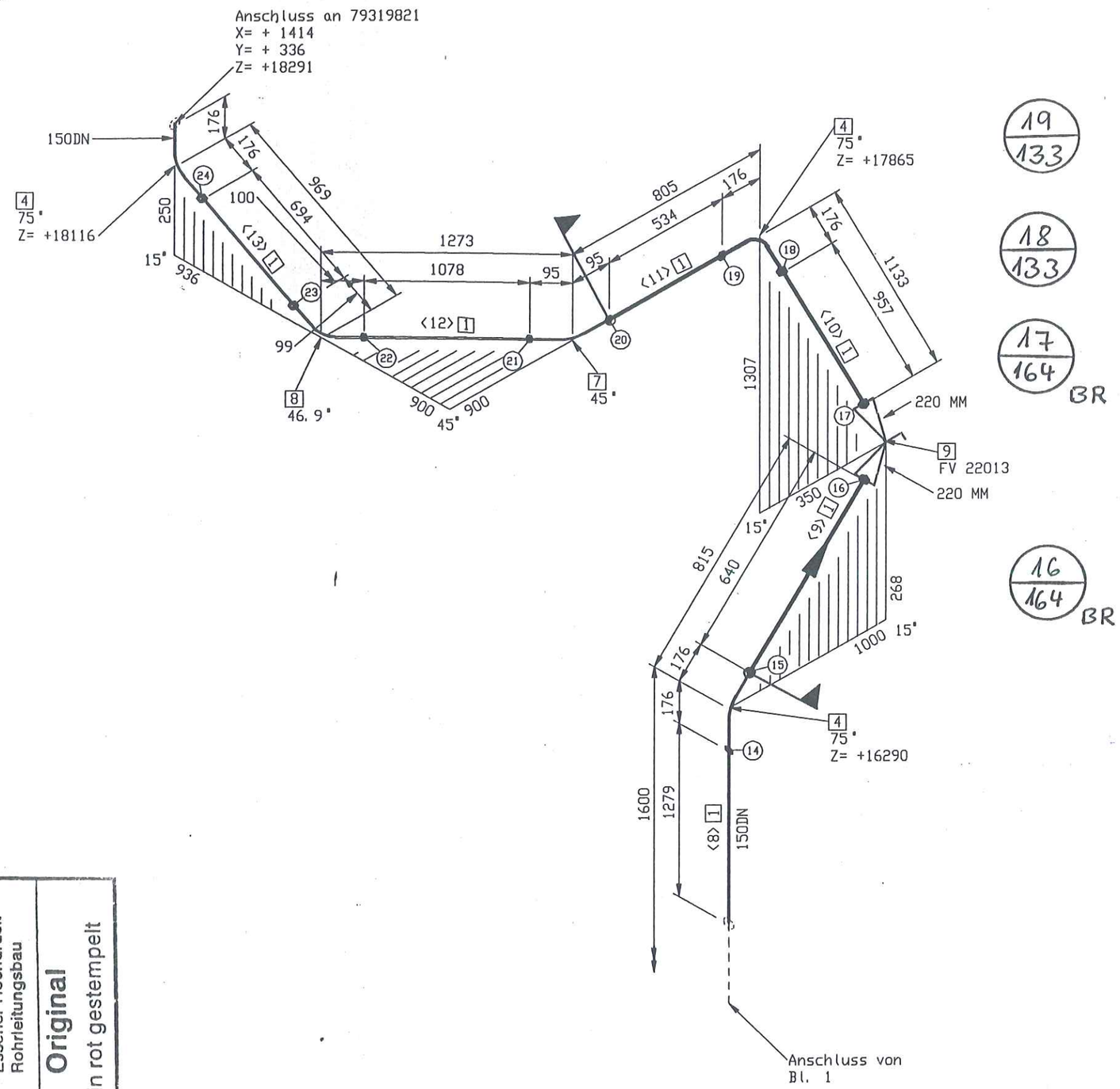

19/133

18/133

17/164 BR

16/164 BR

ESSENER HOCHDRUCK-ROHRLEITUNGSBAU

AS BUILT

MATERIAL KONTR. / CECK OF MAT.		
SCHWEISSEN / WELDING	(EHR 96)	
MECHAN. FERTIGST. / MECHAN. COMPL.		
DRUCKPROBE / PRESSURE TEST		
EHR-PROJ.-NO.: C-13005	ESSENER HOCHDRUCK-ROHRLEITUNGSBAU GMBH	AIR LIQUIDE / Air Liquide AGS GmbH

=VENTILKASTEN 2, Vormontage
valve box 2, pre-fabricating

piping support, piping guides
View from top

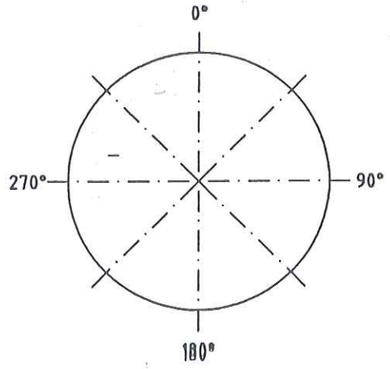

Essener Hochdruck-Rohrleitungsbau
Original
ist in rot gestempelt

E			
D			
C			
B			
A			
I	Rev. No.	Date	By

This drawing is not to be reproduced, copied or used directly or indirectly in any way detrimental to our interests unless specifically authorized in writing by

Air Liquide AGS GmbH
Hanau

MATERIAL : HANAU_AL

Workpiece edges: −0.5 outside, ±0.3 inside

SCALE

TOLERANCES : DIN 28005, DIN 8570, DIN 7168 mittel

ISO-Methode E

DATE : 22.07.2005
NAME : H.Schneider
CECK : Frickhöfer 22/07/05

JOB CODE / REFERENCE : 26. 7. 05
K70101, ASU No.9 Kosice

Title : NL 23007

All components cleaned for oxygen

Similar:
Subst.:
Replaced:

MASS kg

AIR LIQUIDE

SHEET : 2 OF SHEET : 2

DRAWING No.: 79319892

F Z C

ISOGEN INTEL NT (DIGITAL) VERSION 8.9.0 (14/12/00) 22/08/05 13:34

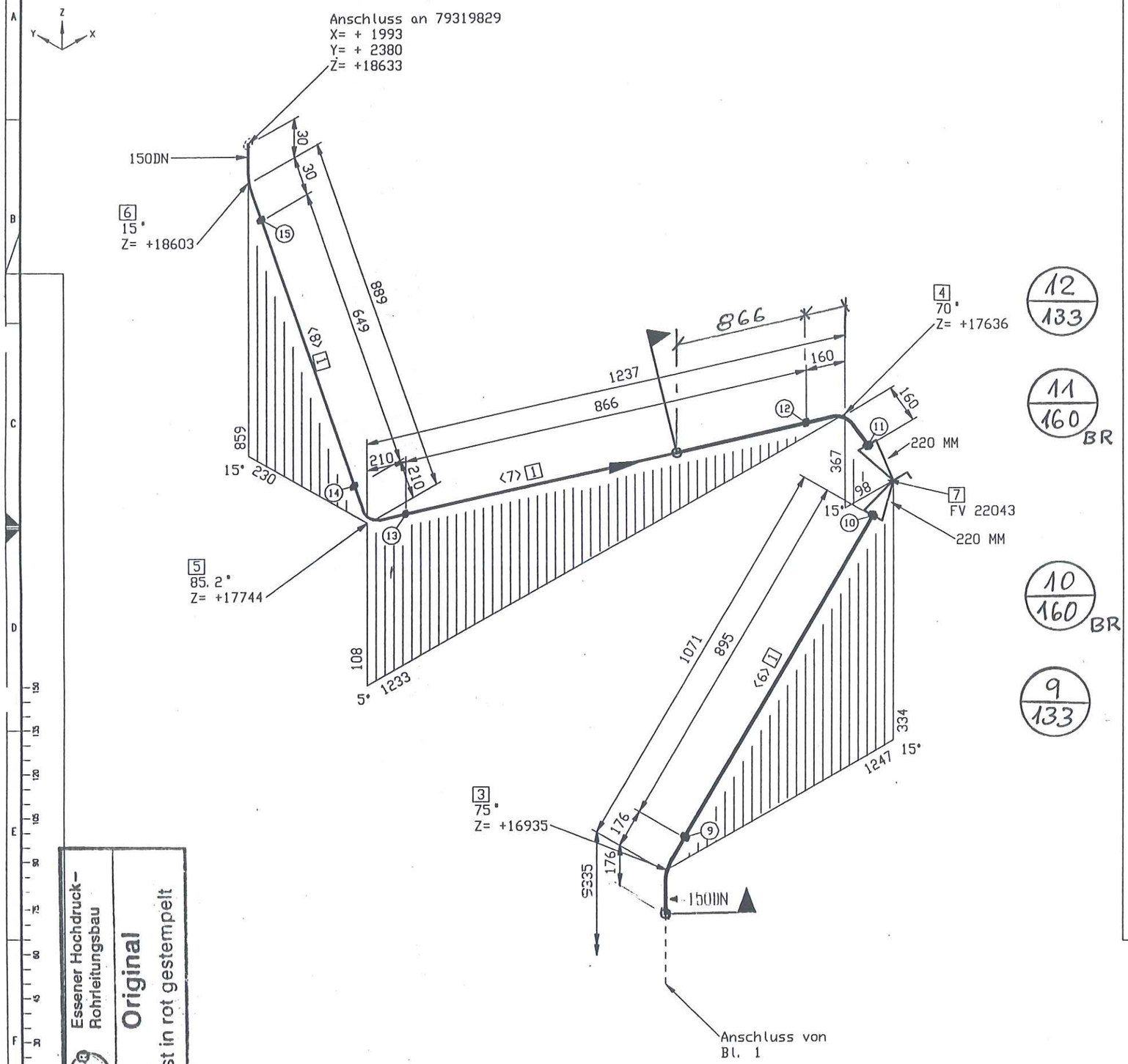

MATERIAL KONTR. / CECK OF MAT.		
SCHWEISSEN / WELDING	EHR 95	
MECHAN. FERTIGST. / MECHAN. COMPL.		
DRUCKPROBE / PRESSURE TEST		
EHR-PROJ.-NO.: C-13005	ESSENER HOCHDRUCK-ROHRLEITUNGSBAU GMBH	Air Liquide AGS GmbH

=VENTILKASTEN 2, Vormontage
valve box 2, pre-fabricating

ESSENER HOCHDRUCK-ROHRLEITUNGSBAU

AS BUILT

piping support, piping guides
View from top

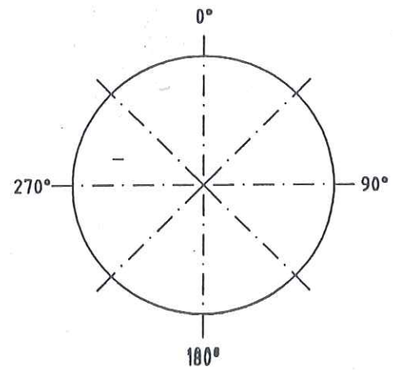

Essener Hochdruck-Rohrleitungsbau
Original
ist in rot gestempelt

Rev. No.	Date	By

This drawing is not to be reproduced, copied or used directly or indirectly in any way detrimental to our interests unless specifically authorized in writing by

Air Liquide AGS GmbH
Hanau

MATERIAL : HANAU_AL
Workpiece edges: ±0.5 outside, ±0.3 inside
SCALE
TOLERANCES : DIN 28005, DIN 8570, DIN 7168 mittel
All components cleaned for oxygen
Stellar:
Subst.:
Replaced:
MASS kg
ISO-Methode E
DATE : 30.06.2005
NAME : H.Schneider
CECK : Frickhöfer 25/07/05
JOB CODE / REFERENCE : 26. 7. 05
K70101, ASU No.9 Kosice
AIR LIQUIDE
SHEET : 2 OF SHEET : 2
Title : 0 22002
DRAWING No.: 79319911
F Z C

ISOGEN INTEL NT (DIGITAL) VERSION 8.9.0 (14/12/00) 25/07/05 10:05